กำหนดการเรียน

ZW3D
Product Manufacturing Information

วันที่ 1 เวลา 8.30 น. - 17.00 น.

08.30 - 09.00 น.	ลงทะเบียน
09.00 - 10.30 น.	เริ่มต้นกับ PMI
10.30 - 10.45 น.	พักเบรก
10.45 - 12.00 น.	เครื่องมือบอกรายละเอียด Dimension
12.00 - 13.00 น.	พักรับประทานอาหาร
13.00 - 15.00 น.	เครื่องมือบอกรายละเอียด Annotation
15.00 - 15.15 น.	พักเบรก
15.15 - 16.00 น.	การส่งออกไฟล์ PMI
16.00 - 16.30 น.	ฝึกปฏิบัติที่ 1
16.30 - 17.00 น.	ถาม-ตอบ

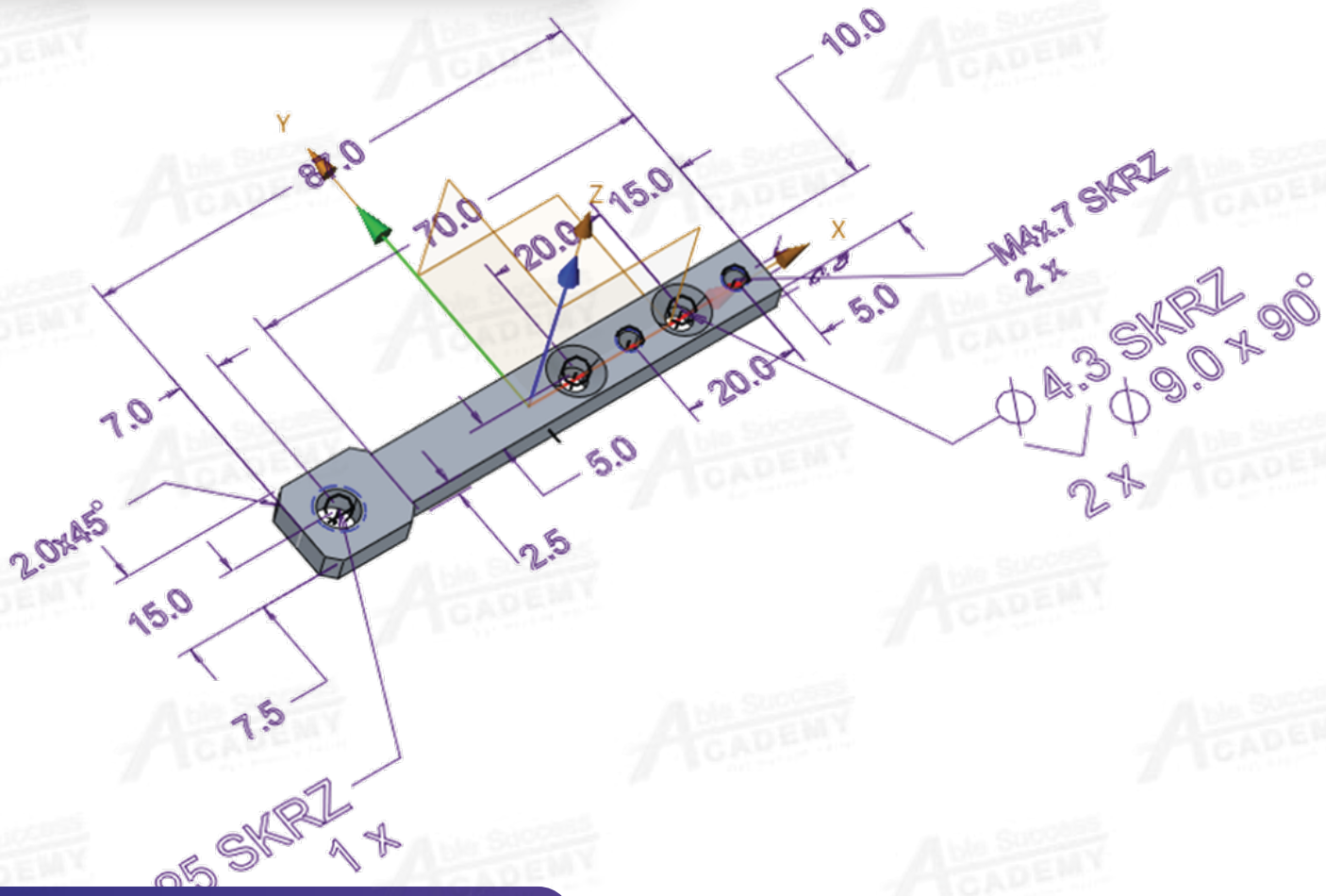

02 101 9244
info@ablesuccess.co.th
www.ablesacademy.com

Able Success Co., Ltd.
188/1108 Soi Romklao 52/1, Airlink Park 3rd Fl., Romklao Rd., Khlong Sam Prawet, Lat Krabang BKK. 10520
02-101-9244 02-101-9245 www.ablesuccess.co.th, www.ablesacademy.com